VYTVOŘENO VE VÝUKOVÉM PRODUKTU SPOLEČNOSTI AUTODESK

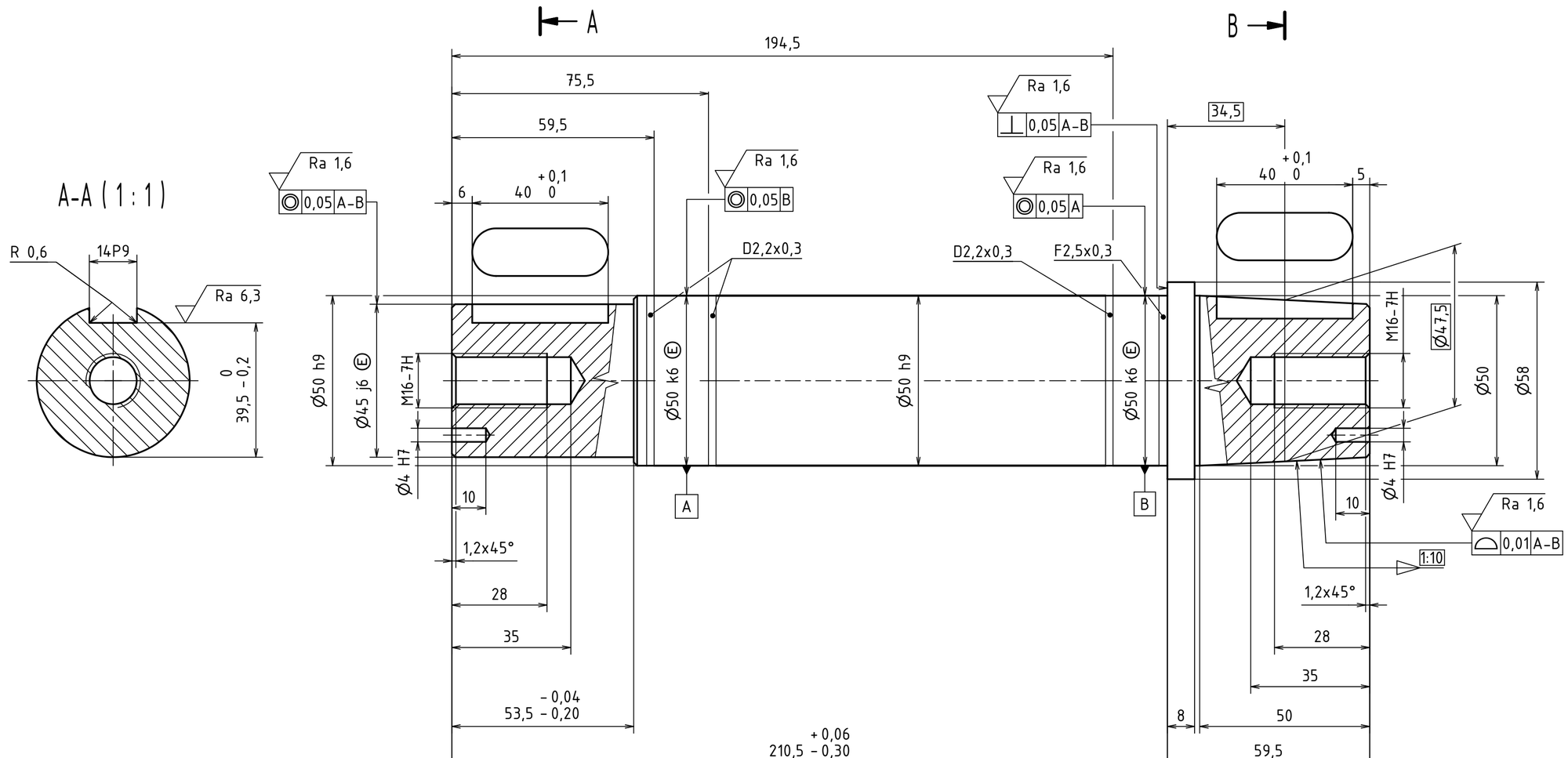

Ra 3,2 (Ra 1,6 Ra 6,3)

NEKÓTOVANÉ ZKOSENÍ HRAN: 1x45°

MATERIÁL: 11 700.1									
POLOTOVAR: VÝKOVEK									
PROMÍTÁNÍ: (ISO E)									
TOLEROVÁNÍ PODLE ISO 8015: ANO									
PŘESNOST ISO 2768 - mK						INDEX	ZMĚNA	DATUM	PODPIS
	Podpis	Datum		Podpis	Datum				
NAVRHL			STATIK			HMOTNOST 3,834 kg		MĚŘÍTKO 1:1	
KRESLIL	KROULÍK TOMÁŠ	25.4.2010	NORM. REF.			MIKROFILM		Č. SVITKU	
SKUPINÁŘ			PŘEZK.			SESTAVA 09 - 09 - 74 - 00		KUSOVNÍK 09 - 09 - 74 - K	
TECHNOL.			SCHVÁLIL			STARÝ V.			

ČESKÉ VYSOKÉ UČENÍ TECHNICKÉ V PRAZE

FAKULTA STROJNÍ

NÁZEV: HŘÍDEL

TYP:

ČÍSLO VÝKRESU: 09 - 09 - 74 - 02

LIST: 1

VYTVOŘENO VE VÝUKOVÉM PRODUKTU SPOLEČNOSTI AUTODESK
VYTVOŘENO VE VÝUKOVÉM PRODUKTU SPOLEČNOSTI AUTODESK
VYTVOŘENO VE VÝUKOVÉM PRODUKTU SPOLEČNOSTI AUTODESK